Kismotorfecskendő hydrofighter



hydrofighter»

osztályozva az EN 14466 szerint
PFPN 10-1000
PFPN 10-1500
PFPN 10-2000
PFPN 15-1000







JOHSTADT
Pumpen | Feuerlöschtechnik

Kismotorfecskendő hydrofighter



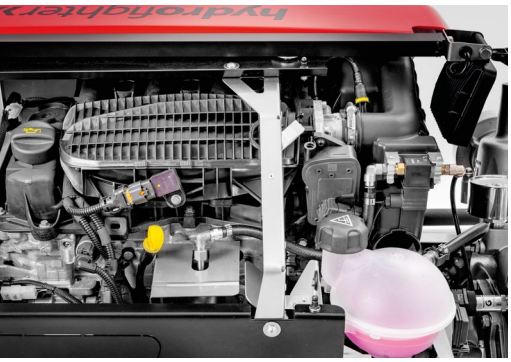

Vízhűtéses háromhengeres négyütemű benzinmotor, csendesen és alacsony rezgéssel járó motor, alacsony kipufogógáz-hőmérséklet.



NATO távindító aljzat 12 V DC és OBD II diagnosztikai dugó



Mechanikus termosztátszelep öblítő funkcióval, alapfelszereltségként



Mágneses töltőaljzat
Magcode Pro alapfelszereltség (opcionális BEOS), USB töltőaljzat (opció)

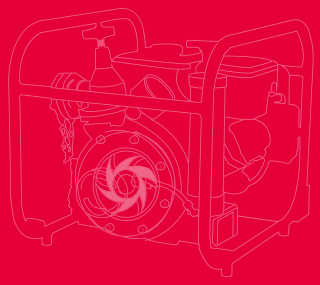

Szivattyú

- Egylépcsős JOHSTADT-tűzoltó centrifugál szivattyú
- Tengervízálló alumíniumötvözet
- VACUMAT automatikus légtelenítő rendszer
- Storz kapcsok (más csatlakozók külön kérésre)
- Mechanikus termosztátszelep öblítési funkcióval, túlmelegedés elleni védelem
- Karbantartásmentes csúszógyűrűs tömszelence

Meghajtás

- Vízhűtéses négyütemű benzinmotor a Stellantis-től (Peugeot)
- Világszerte elérhető szervizszolgáltatás
- Elektronikusan szabályozott befecskendezés
- Kipufogógáz hűtése
- 20 l-es üzemanyagtank, szintjelzéssel és tartalékra figyelmeztetéssel

Digitális vezérlés

- Megvilágított, színes kijelző.
- Kesztyűben is kezelhető, intuitív szimbólumokkal segített kezelőfelület
- Szabályozható kimenő nyomás, szabadon választható beállított nyomás, nyomáskiválasztó gombokkal
- Elektronikus kimeneti nyomáskorlátozás (betáplálásnál is)
- Gyorsindítás-automatika: A meghajtás és a szívási folyamat és az üzemi sebesség egy gombnyomással elérhető.
- Szárazonjárás érzékelése automatikus lekapcsolással

Felszereltség és opciók

- Rozsdamentes acél tartókeret kétoldali szabványos rögzítési pontokkal a tároláshoz mindkét oldalon
- Alacsony súlypont az ergonomikus szállítás érdekében
- A tartókeretbe integrált padlóvilágítás
- A tartály betöltőcsonkjának és a karbantartási helyek megvilágítása
- Forgatható hordozófogantyúk hideg elleni védelemmel
- Felfelé messze kifordítható LED- munkalámpa,
- Magcode Pro mágneses töltőcsatlakozó
- Kis súlyú indító akku (18 Ah) vagy komfort-akku (42 Ah)
- Bemeneti nyomás érzékelése kavitáció jelzéssel (opció)
- „NATO"-távindító aljzat (opció)
- BEOS töltőaljzat a Magcode helyett (opció)
- USB-töltőaljzat (opció)
- Elforgatható kimeneti csonkok (opció)

Tartozékok

- Kérékkészlet - szállításhoz
- Második, külső kezelőfelület
- Szennyeződésszűrő az üzemanyagtartályra
- Akkutöltő
- Szerszámkészlet
- Olajleeresztő csap a leeresztő csavar helyett

hydrofighter»

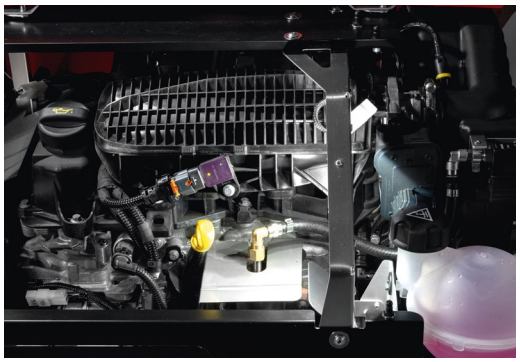

Megvilágított karbantartási hely az olaj és a hűtőfolyadék részére



Kopásálló, időjárásálló rozsdamentes acél tartókeret



Megvilágított, színes kijelző, fordulatszám szabályozással a fordulatszám és a nyomás beállításához

Kismotorfecskendő hydrofighter

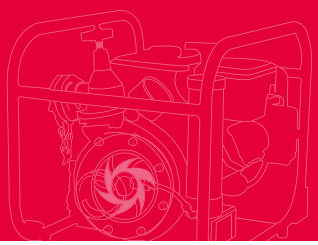

Súly és méretek

182 kg (üzemkészen mint PFPN 10-2000, normál akkuval)
187 kg (üzemkészen mint PFPN 10-2000, komfort-akkuval)
Hosszúság x Szélesség x Magasság: 977 mm x 659 mm x 849 mm

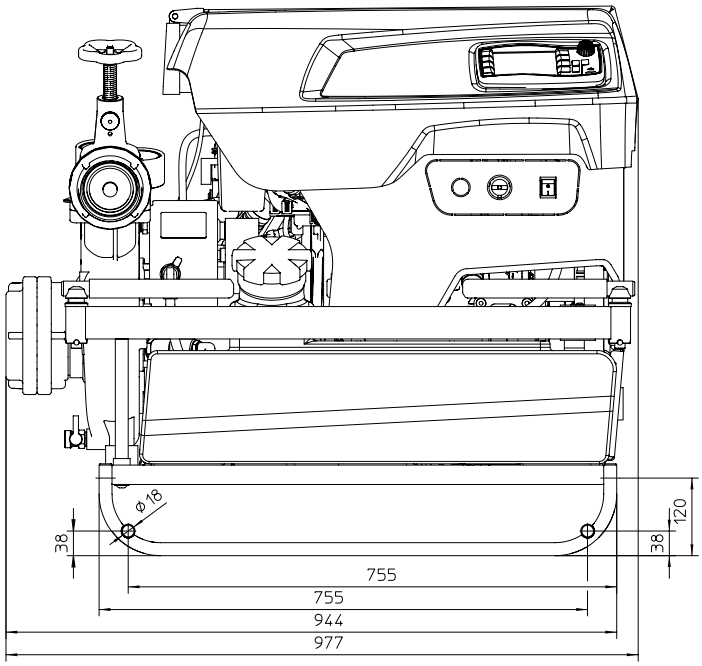

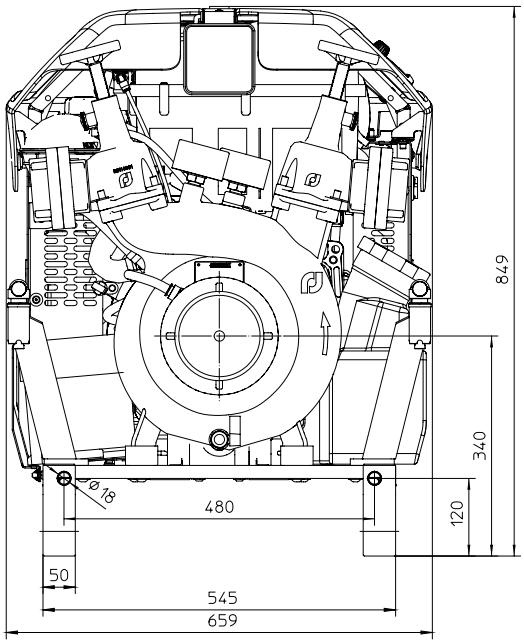

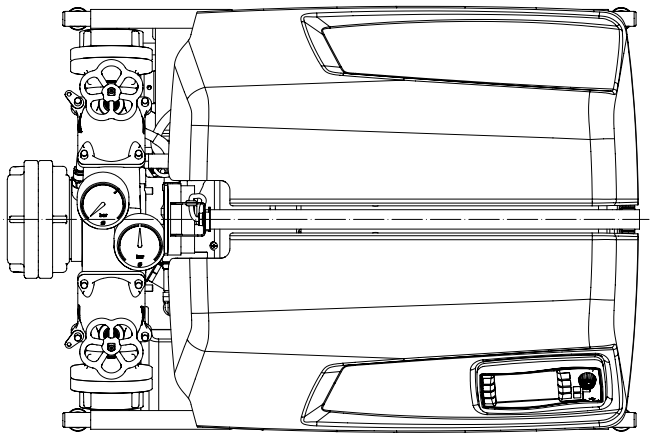

Teljesítmény

1000 l/min 10 bar
1500 l/min 10 bar
2000 l/min 10 bar
1000 l/min 15 bar
Max. mennyiség: 2150 l/min
Zárónyomás: 17 bar

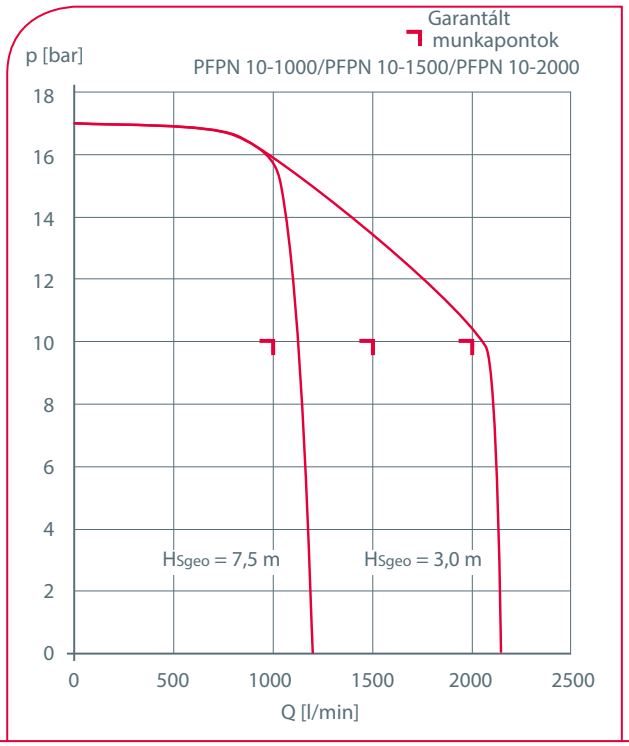

Magyarországi forgalmazó:
FeWe Biztonságtechnika Kft.
2360 Gyál, Gárdonyi Géza u. 80.
www.fewe.hu

PF Pumpen und Feuerlöschtechnik GmbH
Zechensteig 225 | 09477 Jöhstadt | Germany
Tel +49 37343 81-0 **Fax** +49 37343 81-287
info@johstadt.com | www.johstadt.com