Robusto H 12

megfelel az EN 360:2002 szabványnak



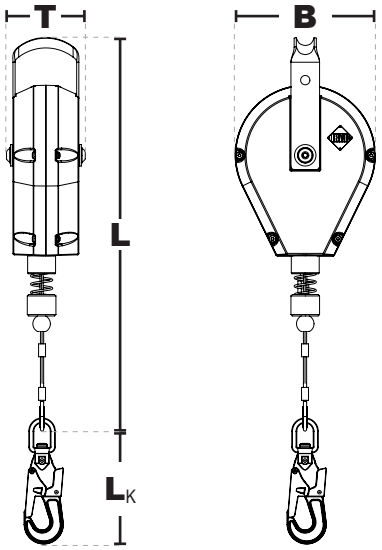

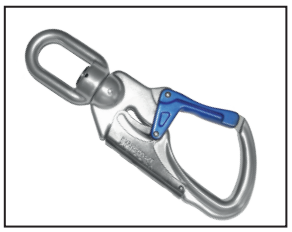

IKV 21 (EN 362:2004-T)
karabiner zuhanásjelzővel



IKV 33 (ANSI Z.359.1-2007; CSA Z259.12-2011)
karabiner zuhanásjelzővel

A típusmegjelölés magyarázata:

H = Zuhanásgátló készülék
S = horganyzott acélkötél
B = textilheveder
P = műanyag ház
Szám = a készülék bevetési hossza





Az IKAR zuhanásgátlók eredményesen megfeleltek az ANSI/ASSE Z 359.14-2014 (r = ≥ 0,13 mm) és az ANSI Z359.14-2014 (r = ≥ 0,5 mm) horizontális teszteken.

Fontosabb adatok:

Cikkszám	Kötél hossza	Ház anyaga	Súly	Méretek (H x Szx M)	Karabinerek (L_K)	
					IKV 21	IKV 33
41-H 12	12 m	Aluminium	5,9 kg	450 x 195 x 90 mm	186 mm	196 mm

Fontosabb jellemzők:

Zuhanásgátló készülék alumínium házban és horganyzott acélkötéllel

- Robusztus és alacsony karbantartási igényű visszahúzható típusú zuhanásgátló konzolos felfüggesztéssel
- Robusztus, tengervízálló alumíniumház Ø 4,8 mm –es visszahúzható horganyzott acélkötéllel.
- Választható csatlakozók standard IKV 21 csatlakozóelem forgócsavarral, amely megakadályozza az acélkötél elcsavarodását. vagy IKV 33 elforgatható karabiner
- Névleges terhelés: 136 kg
- Hőmérséklet-tartomány: -40°C és +50°C között.
- Élettartam: kb. 10 év

H_12_DE_31052017

IKAR GmbH
Nobelstrasse 2
36041 Fulda

kontakt@ikar-gmbh.de
Tel: +49 (0)661 - 22050

www.ikar-gmbh.de

Magyarországi forgalmazó:
FeWe Biztonságtechnika Kft.
2360 Gyál, Gárdonyi Géza u. 80.
www.fewe.hu