Műszaki adatlap

COLTRI COMPRESSORS

EFFICIENT LINE

ERGO



Kapcsolat

Maximális hatékonyság mozgás közben

A praktikus és könnyű ERGO ötvözi a robusztusságot és a kiváló működési hatékonyságot. Két különböző, egyfázisú elektromos motorral hajtott szivattyúegységgel van felszerelve. Fel van szerelve egy felügyeleti panellel, amely tartalmazza a fokközi nyomásmérőket, az állítható nyomáskapcsolóval ellátott automatikus leállítást, az automatikus kondenzvíz-elvezetést és a forgásirány-vezérlést. Két csatlakozó található a nagynyomású tömlőkhöz (232–330 bar), valamint egy Maxifilter szűrőrendszer. Opcionálisan elérhetők a távoli töltőpanelek, a C-Monitor és a többgázos elemző rendszer (SAM).

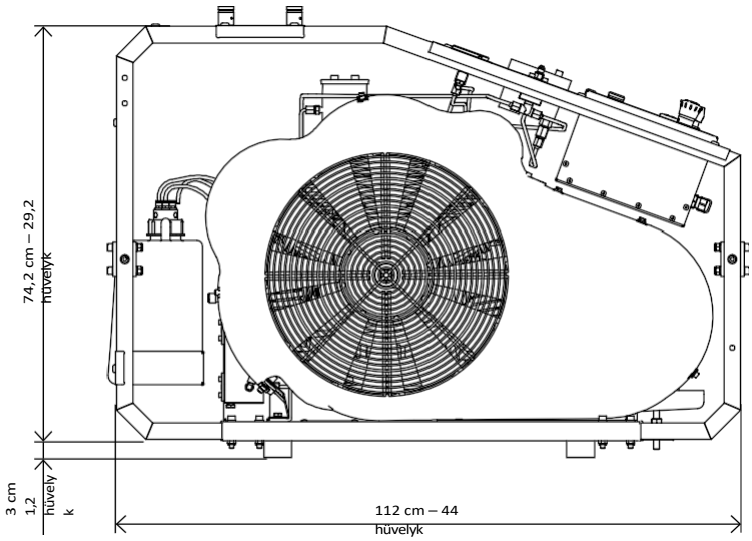

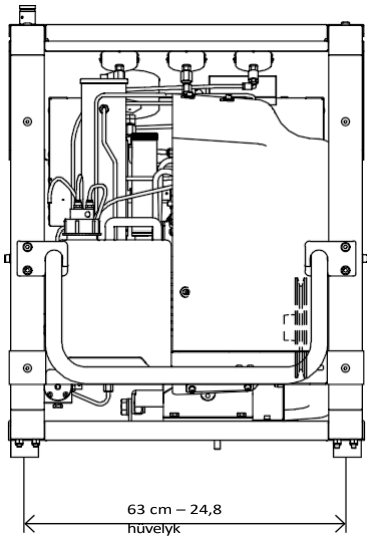

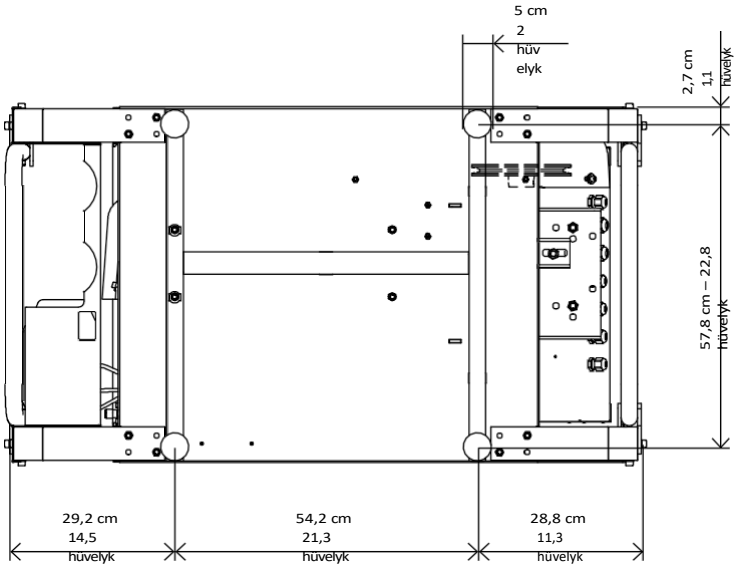

2026 © COLTRI

Műszaki adatok

Gázfajta	Légzőlevegő EN 12021
Bemeneti nyomás	Légköri / max. 300 millibar
Üzemi nyomás	232 bar / 300 bar / 330 bar
Maximális üzemi nyomás	232 bar (egyfázisú elektromos) / 420 bar (háromfázisú elektromos)
Megengedett környezeti hőmérséklet-tartomány	-10 °C ÷ +40 °C
Megengedett tengerszint feletti magasság	0 ÷ 1 500 m tengerszint feletti magasság
Maximálisan megengedett dőlésszög	6°
Olaj	Coltri ST 755 szintetikus olaj
Olajcsere-intervallum	1 év / 1 000 óra
Váz	Acél – Szín: fekete RAL 9005 – Porfestés – Karcálló

Kompresszor

	210 EM	270 EM	235 ET	315 ET
Töltési sebesség A mérés 10 literes palack 0–200 bar közötti feltöltése során történt tűrés: +/- 5% +20 °C környezeti hőmérsékleten.	210 l/min 12,6 m³/h 7,4cfm	270 l/min 16,2 m³/h 9,5 cfm	235 l/min 14,1 m³/h 8,3 cfm	315 l/min 18,9 m³/h 11,1 cfm
Tisztító rendszer	Maxifilter			
Hűtőlevegő áramlás	1,240 m³/h	2 180 m³/h	1 440 m³/h	2 180 m³/h
Súly[1]	159 kg – 350 lb	147 kg – 324 lb	159 kg – 350 lb	152 kg – 335 lb
Méretek (Szé x Mé x Ma)[1]	112 x 63 x 77 cm – 44,1 x 24,8 x 30,3 hüvelyk			
Zajszint				LpA 78,4 dB

1 Alapmodell. A méretek és a súly a tartozékoktól függően változhatnak.

Elektromotor

	210 EM	270 EM	235 ET		315 ET	
Típus	Egyfázisú elektromos		Háromfázisú elektromos			
Teljesítmény	4 kW – 5,5 Hp	5,5 kW – 7,5 Hp	4 kW – 5,5 Hp		5,5 kW – 7,5 Hp	
Üzemi feszültség/frekvencia Kérésre más feszültség/frekvencia is rendelkezésre áll.	220 V, 50 Hz	230 V, 60 Hz	400 V, 50 Hz	440 V, 60 Hz	400 V, 50 Hz	440 V, 60 Hz
Névleges áram	25,2 A	29,7 A	9,7 A		12,6 A	
Fordulatszám (ford./perc)	2 850	3 510	2 840	3 410	2 850	3,420
Védelmi osztály	IP55					

Az IEC 60034-5 szabványnak megfelelő IP55 védelmi osztály garantálja a porlerakódások és a bármely irányból érkező vízsugarak elleni védelmet.

Műszaki adatok: MCH 16 kompresszoregység

	210 EM	270 EM	235 ET	315 ET
Töltési sebesség A mérés 10 literes palack 0–200 bar közötti feltöltése során történt tűrés: +/- 5% +20 °C környezeti hőmérsékleten.	210 l/min 12,6 m³/h 7,4cfm	270 l/min 16,2 m³/h 9,5 cfm	235 l/min 14,1 m³/h 8,3 cfm	315 l/min 18,9 m³/h 11,1 cfm
Fordulatszám (RPM)	1,040	1,400	1,240	1,600
Fokozatok száma	3			
Henger száma	3			
1. fokozat hengerfurata	95 mm			
A második fokozat hengerfurata	38 mm			
Hengerfurat, 3. fokozat	14 mm			
Lökethossz	40 mm			
Forgásirány (a lendkerék felől nézve)	Az óramutató járásával			
ellentétes irányban (balra) Hajtás típusa	V-szíj, A típus			
Közbenső nyomás 1. fokozat	~ 6 bar			
Közbenső nyomás 2. fokozat	~ 45 bar			
Olajmennyiség	1,8 liter			
Maximális beszívási nyomás	1,3 bar (abszolút) / 300 millibar – 4,35 psi			

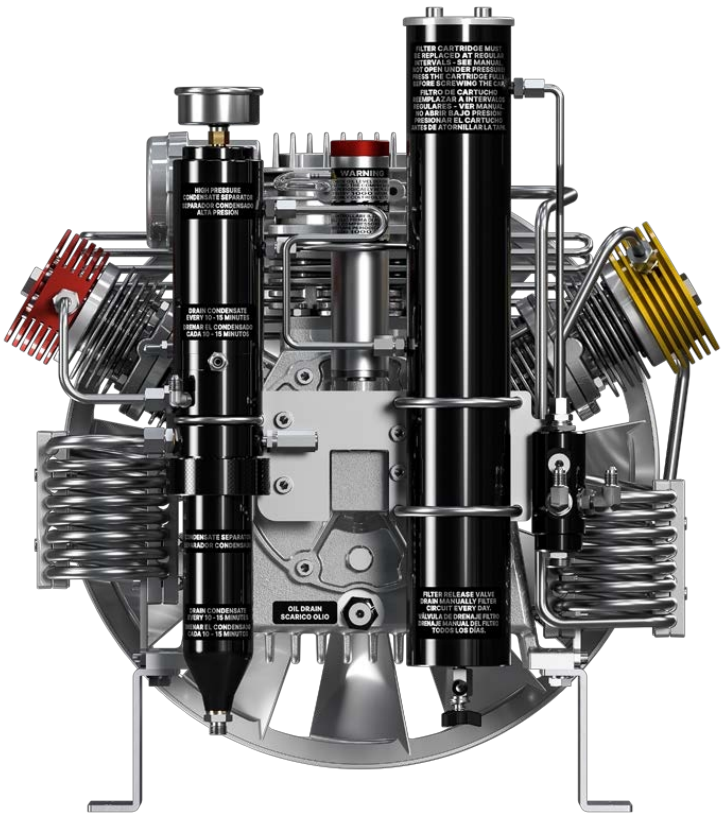







Fröccsenő kenés, az olajba merített hajtókar-csappal



Szívószűrő: 10 µm

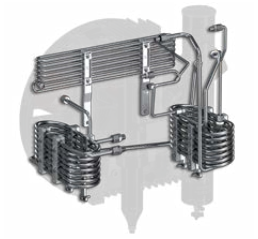

Csövek, szerelvények és anyák AISI 316 rozsdamentes acélból

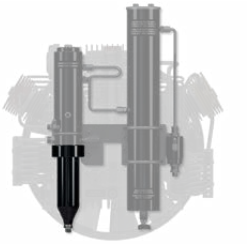

Közbenső kondenzátumelválasztó a második fokozat után

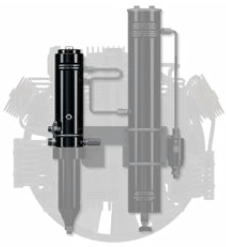

Magas nyomású végső kondenzátumelválasztó



Biztonsági szelepek az egyes kompressziós fokozatok után



Nicasil bevonatú, öntött alumínium hengerek



Kovácsolt alumínium hajtókarok



Kovácsolt acél főtengely

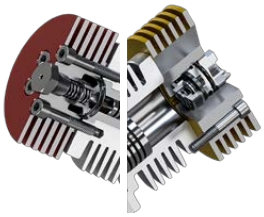

Rozsdamentes acélból készült második és harmadik fokozatú szelepek



Görgőscsapágyak nagy terheléshez



Harmadik fokozat edzett acélból, 5 dugattyúgyűrűvel speciális öntöttvasból

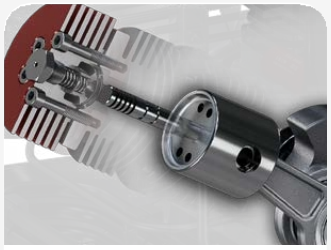

Második és harmadik fokozat toló dugattyúkkal a dugattyúkra ható oldalirányú erők kiküszöbölésére

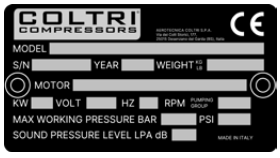

CE tanúsítás

Alapfelszereltség

Maxifilter tisztítórendszer

MAXIFILTER patron újratölthető vagy eldobható



Tisztító rendszer	Maxifilter
Üzemi nyomás (alap)	250 bar / 330 bar / 360 bar
Maximális üzemi nyomás (PS)	420 bar
Feldolgozható levegőmennyiség (a szűrőben a levegő bemeneti hőmérséklete 20 °C, nyomás 300 bar)[1]	890 m³)

1 HOPCALITE CO-katalizátor nélküli szűrőpatront használva.
Ha CO-eltávolító patron használata mellett a folyamatlevegő-teljesítmény körülbelül 20%-kal csökken.

Kondenzátum-elválasztó rendszer

- 2. fokozat utáni fokozatközi elválasztó
- Végső elválasztó az olaj/víz kondenzátum eltávolításához
- A szeparátorházra szerelt végső biztonsági szelep
- Nyomásfenntartó/visszacsapó szelep



Szennyeződés	Maximális tartalom a DIN EN 12021:2014	Levegőminőség*
H_2O	25 mg/m	≤ 10 mg/m
CO	5 ppm(v)	≤ 4
CO_2	500 ppm(v)	≤ 500
Olaj	0,5 mg/m	≤ 0,5 mg/m

* Mérés helyszínen, ASCO HORA 160 ANALYZER készülékkel.

- Kizárólag HOPCALITE CO katalizátorral ellátott speciális szűrőpatronnal, és legfeljebb 25 ppm CO koncentráció mellett a beszívott levegőben. A sűrített, tiszta légzőlevegő ekkor legfeljebb 5 ppm CO-t tartalmaz.
- A beszívott levegőben a $_{CO}$, szintje nem haladhatja meg az EN 12021:2014 szabványban meghatározott maximális $_{CO_2}$-szintet.
- A jelentett értékek meghaladják a szabványokban előírt határértékeket:
  - ISO 8573-1 3. osztály a részecskék tekintetében
  - ISO 8573-1 1. osztály a páratartalom tekintetében
  - ISO 8573-1 1. osztály az olaj tekintetében.

2026 © COLTRI



Kompresszorvezérlés és automatikus kondenzvíz-elvezető rendszer



Elektromechanikus nyomáskapcsoló

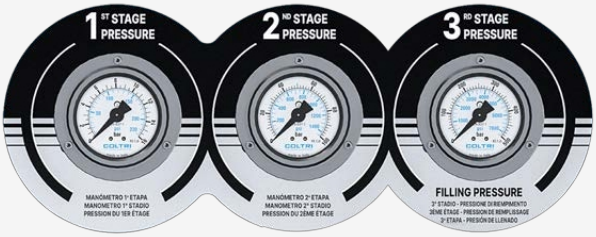

Fokozatközi nyomásmérők



Töltőcsatlakozás

2 töltőcsatlakozás közül választhat: DRV DIN 232 bar, INT/YOKE DRV 232 bar és DRV DIN 300 bar.

Opcionális



C-Monitor



Többgáz-elemző rendszer (SAM)

Alkalmazási területek

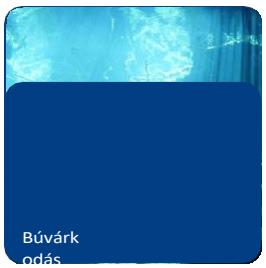







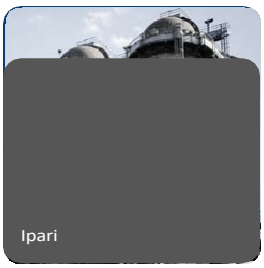

Aerotecnica Coltri S.p.A.

Via dei Colli Storici, 177
25015 Desenzano del Garda – Brescia – Olaszország

Tel. +39 030 9910301
+39 030 9910297

info@coltri.com

DT-TDS-ERGO-26-V1

Magyarországi forgalmazó:
FeWe Biztonságtechnika Kft.
2360 Gyál, Gárdonyi Géza u. 80.
www.fewe.hu

Fenntarthatóan kezelt erdőkből származó papírra nyomtatva

Látogassa meg bemutatóter münket virtuális valóságban

coltri.com

coltri.com/showroom